機關編號
09-913

中 華 民 國 115 年度

高雄市總預算

高雄市政府警察局仁武分局
單位預算之分預算

高雄市政府警察局仁武分局 編

主辦會計人員 陳金記 機關長官 徐劍斌

高雄市政府警察局仁武分局

目　次

中 華 民 國 115 年度

甲、預算總說明	第 1頁至第 2頁
乙、主要表	
1.歲入來源別預算表	第 3頁至第 4頁
2.歲出機關別預算表	第 5頁至第 5頁
丙、附屬表	
1.歲入項目說明提要與預算明細表	第 6頁至第11頁
2.歲出計畫說明提要與各項費用明細表	第12頁至第17頁
3.各項費用彙計表	第18頁至第18頁
4.歲出一級用途別科目分析表	第19頁至第19頁
5.資本支出分析表	第20頁至第20頁
6.人事費彙計表	第21頁至第21頁
7.公務車輛明細表	第22頁至第27頁
8.歲出按職能及經濟性綜合分類表	第28頁至第29頁

高雄市政府警察局仁武分局

預算總說明

中華民國 115 年度

組織系統圖

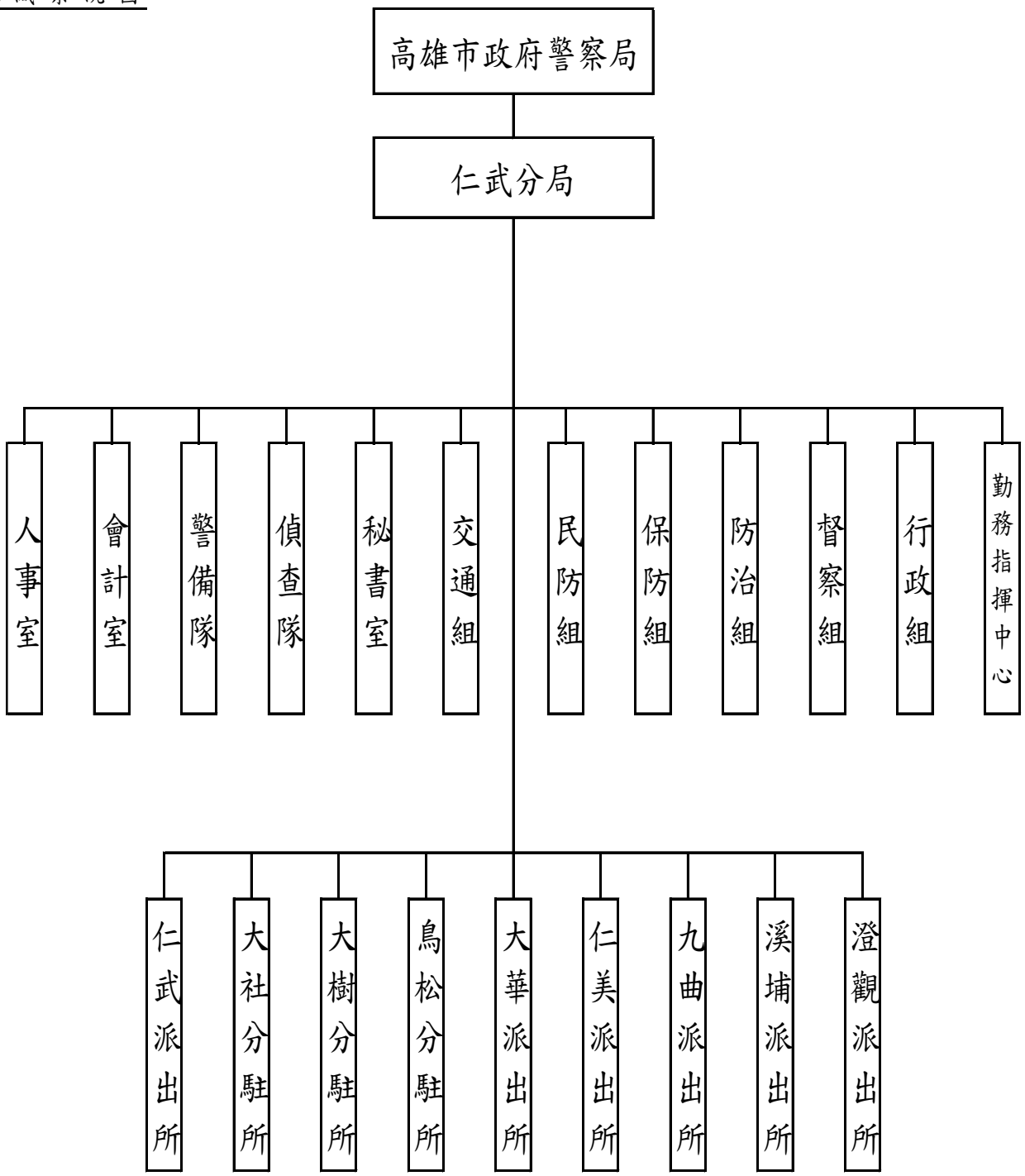

高雄市政府警察局仁武分局

預算總說明

中華民國115年度

員額編制表

類　　別	法定編制員額	本年度預算員額	上年度預算員額	與上年度預算員額比較增減
民意代表	0	0	0	0
職員	10	7	7	0
警員	304	331	324	7
消防人員	0	0	0	0
技工	5	0	0	0
駕駛	1	1	1	0
工友	11	9	9	0

預算員額含刑大配置40人。

高雄市政府警察局仁武分局

歲入來源別預算表

中華民國115年度　　單位：新臺幣千元

科目 款	項	目	節	名稱及編號	本年度預算數	上年度預算數	前年度決算數	本年度與上年度比較	說明
				合　　計	2,931	3,037	3,878	-106	
				經常門合計	2,931	3,037	3,878	-106	
01				01000000000	-	1,000	-	-1,000	
				稅課收入					
	041			01090900000(0913)	-	1,000	-	-1,000	
				高雄市政府警察局仁武分局					
		01		01090901700	-	1,000	-	-1,000	
				統籌分配稅					
			01	01090901702	-	1,000	-	-1,000	
				特別統籌					
02				04000000000	2,253	1,382	3,111	871	
				罰款及賠償收入					
	056			04090900000(0913)	2,253	1,382	3,111	871	
				高雄市政府警察局仁武分局					
		01		04090900100	2,253	1,382	3,111	871	
				罰金罰鍰及怠金					
			01	04090900101	2,253	1,382	3,111	871	違反社會秩序維護法1,308千元及道路交通管理處罰條例945千元。
				罰金罰鍰					
03				05000000000	415	392	462	23	
				規費收入					
	056			05090900000(0913)	415	392	462	23	
				高雄市政府警察局仁武分局					
		01		05090900100	415	392	462	23	
				行政規費收入					
			01	05090900102	415	392	462	23	核發警察刑事紀錄證明書415千元。
				證照費					
04				07000000000	215	215	227	-	
				財產收入					
	062			07090900000(0913)	215	215	227	-	
				高雄市政府警察局仁武分局					
		01		07090900100	203	203	203	-	
				財產孳息					
			01	07090900101	1	1	1	-	公庫帳戶利息收入1千元。
				利息收入					
			02	07090900102	202	202	202	-	辦公廳舍建物屋頂設置太陽能發電設施租金收入202千元。
				權利金					
		02		07090900500	12	12	24	-	
				廢舊物資售價					
			01	07090900501	12	12	24	-	報廢財物變賣收入12千元。
				廢舊物資售價					
08				12000000000	48	48	78	-	

高雄市政府警察局仁武分局

歲入來源別預算表

中華民國115年度　　單位：新臺幣千元

科目 款	項	目	節	名稱及編號	本年度預算數	上年度預算數	前年度決算數	本年度與上年度比較	說明
				其他收入					
	062			12090900000(0913)	48	48	78	-	
				高雄市政府警察局仁武分局					
		01		12090900200	48	48	78	-	
				雜項收入					
			04	12090900210	48	48	78	-	公告期滿無人認領之拾得金、拾得物及其他預算外收入48千元。
				其他雜項收入					

高雄市政府警察局仁武分局

歲出機關別預算表

經資門併計　　中華民國115年度　　單位：新臺幣千元

科		目			本年度預算數	上年度預算數	前年度決算數	本年度與上年度比較	說　明
款	項	目	節	名稱及編號					
09				00090000000 高雄市政府警察局主管	461,555	459,655	453,275	1,900	
	001			00090900000(0913) 高雄市政府警察局仁武分局	461,555	459,655	453,275	1,900	
		01		38090900100 一般行政	444,790	441,836	436,560	2,954	
			01	38090900101 行政管理	444,790	441,836	436,560	2,954	本年度預算數內容與上年度比較如下： 1.人員維持費443,213千元，較上年度伸算增列現職人員待遇等經費2,954千元。 2.基本行政工作維持費1,577千元，與上年度同。
		02		38090901200 警政警衛實施	16,765	17,819	16,715	-1,054	
			01	38090901202 勤業務管理	16,765	17,819	16,715	-1,054	本年度預算數內容與上年度比較如下： 1.其他業務運作維持經費16,475千元，較上年度增列28千元。 2.減列設備及投資82千元。 3.上年度辦理行政院補助113年度整建警察廳舍待勤處所工程，預算業已編竣，所列1,000千元如數減列。

高雄市政府警察局仁武分局

歲入項目說明提要與預算明細表

經常門　　中華民國115年度　　單位：新臺幣元

罰金罰鍰及怠金—罰金罰鍰

來源別子目及細目與編號	04090900101 罰金罰鍰及怠金-罰金罰鍰	承辦單位	偵查隊、交通組	預算金額	2,253千元

歲入項目說明

一、項目內容：　1.違反社會秩序維護法。
　　2.違反道路交通管理處罰條例。

二、法令依據：　1.依據社會秩序維護法。
　　2.依據道路交通管理處罰條例。

科目名稱及編號	單位	數量	單價	預算數	說明及收入依據
合計				2,253,000	
04090900101 罰金罰鍰	年	1	1,308,000	1,308,000	依據社會秩序維護法。
	年	1	945,000	945,000	依據道路交通管理處罰條例。

高雄市政府警察局仁武分局

歲入項目說明提要與預算明細表

經常門　　中華民國115年度　　單位：新臺幣元

行政規費收入—證照費

來源別子目及細目與編號	05090900102 行政規費收入-證照費	承辦單位	防治組	預算金額	415千元

歲入項目說明

一、項目內容：　管理市民申請警察刑事紀錄證明書，按件收取證書費。

二、法令依據：　依據警察刑事紀錄證明書核發條例。

科目名稱及編號	單位	數量	單價	預算數	說明及收入依據
合計				415,000	
05090900102 證照費	年	1	415,000	415,000	申請警察刑事紀錄證明書證書費。

行政規費收入—證照費

高雄市政府警察局仁武分局

歲入項目說明提要與預算明細表

經常門　　中華民國115年度　　單位：新臺幣元

財產孳息—利息收入

來源別子目及細目與編號	07090900101 財產孳息-利息收入	承辦單位	秘書室	預算金額	1千元

歲入項目說明

一、項目內容：　公庫帳戶利息收入。

二、法令依據：　依據公庫法第9條辦理。

科目名稱及編號	單位	數量	單價	預算數	說明及收入依據
合計				1,000	
07090900101 利息收入	年	1	1,000	1,000	公庫帳戶利息收入。

財產孳息—利息收入

高雄市政府警察局仁武分局

歲入項目說明提要與預算明細表

經常門　　中華民國115年度　　單位：新臺幣元

財產孳息—權利金

來源別子目及細目與編號	07090900102 財產孳息-權利金	承辦單位	行政組	預算金額	202千元

財產孳息—權利金

歲入項目說明

一、項目內容：　辦公廳舍建物屋頂出租設置太陽能發電廠商售電收益之回饋金充為租金。

二、法令依據：　依據「高雄市市有不動產設置再生能源發電設備計畫」規定辦理。

科目名稱及編號	單位	數量	單價	預算數	說明及收入依據
合計				202,000	
07090900102 權利金	年	1	202,000	202,000	辦公廳舍建物屋頂出租設置太陽能發電廠商售電收益之回饋金充為租金。

高雄市政府警察局仁武分局

歲入項目說明提要與預算明細表

經常門　　中華民國115年度　　單位：新臺幣元

廢舊物資售價—廢舊物資售價

來源別子目及細目與編號	07090900501 廢舊物資售價-廢舊物資售價	承辦單位	行政組	預算金額	12千元

歲入項目說明

一、項目內容：　報廢財物之變賣收入。

二、法令依據：　依據高雄市市有財產管理自治條例第53條辦理。

科目名稱及編號	單位	數量	單價	預算數	說明及收入依據
合計				12,000	
07090900501 廢舊物資售價	年	1	12,000	12,000	報廢財物之變賣收入。

廢舊物資售價—廢舊物資售價

高雄市政府警察局仁武分局

歲入項目說明提要與預算明細表

經常門　　中華民國115年度　　單位：新臺幣元

雜項收入—其他雜項收入

來源別子目及細目與編號	12090900210 雜項收入-其他雜項收入	承辦單位	相關單位	預算金額	48千元

歲入項目說明

一、項目內容：　公告期滿無人認領之拾得金、拾得物及其他預算外收入。

二、法令依據：　依據警察機關辦理拾得遺失物作業規定及其他相關規定辦理。

科目名稱及編號	單位	數量	單價	預算數	說明及收入依據
合計				48,000	
12090900210 其他雜項收入	年	1	48,000	48,000	公告期滿無人領取之拾得金、拾得物及其他預算外收入。

雜項收入—其他雜項收入

高雄市政府警察局仁武分局

歲出計畫說明提要與各項費用明細表

中華民國115年度　　單位：新臺幣元

一般行政—行政管理

業務計畫及工作計畫名稱與編號	38090900101 一般行政-行政管理	承辦單位	人事室、行政組	預算金額	444,790千元

歲出計畫說明

一、計畫內容：　1.辦理員工薪津、保險費所需業務經費。
2.辦理各組室處理公務所需業務經費。

二、預期成果：　安定員工生活，提高工作品質。

分支計畫及用途別科目	單位	數量	單價	預算數	說明
合計				444,790,000	市款444,790,000元
01人員維持費				443,213,000	市款443,213,000元
1000 人事費				443,213,000	市款443,213,000元
1015 法定編制人員待遇				295,216,200	
	年	1	4,143,600	4,143,600	職員待遇，詳人事費彙計表。
	年	1	259,437,600	259,437,600	警員待遇，詳人事費彙計表。
	年	1	27,785,000	27,785,000	警察勤務繁重加成，詳人事費彙計表。
	年	1	3,850,000	3,850,000	警察機關輪班輪休人員深夜危勞津貼，詳人事費彙計表。
1025 技工及工友待遇				2,555,040	
	年	1	2,555,040	2,555,040	技工及工友待遇，詳人事費彙計表。
1030 獎金				61,058,240	
	年	1	31,060,000	31,060,000	考績獎金，詳人事費彙計表。
	年	1	29,998,240	29,998,240	年終工作獎金，詳人事費彙計表。

一般行政—行政管理

高雄市政府警察局仁武分局

歲出計畫說明提要與各項費用明細表

中華民國115年度　　單位：新臺幣元

一般行政—行政管理

分支計畫及用途別科目	單位	數量	單價	預算數	說　　明
1035 其他給與				5,080,000	
	年	1	5,080,000	5,080,000	休假補助，詳人事費彙計表。
1040 加班費				54,491,936	
	年	1	42,605,000	42,605,000	超勤加班費。
	年	1	3,247,000	3,247,000	業務加班費。
	年	1	8,639,936	8,639,936	未休假加班費，詳人事費彙計表。
1055 保險				24,811,584	
	年	1	17,769,584	17,769,584	健保保險補助，詳人事費彙計表。
	年	1	6,857,000	6,857,000	公保保險補助，詳人事費彙計表。
	年	1	185,000	185,000	勞保保險補助，詳人事費彙計表。
02一般業務				1,577,000	市款1,577,000元
2000 業務費				1,505,000	市款1,505,000元
2054 一般事務費				1,277,500	
	年	1	831,000	831,000	辦理公務所需費用。
	年	1	432,500	432,500	公務人員健康檢查費。
	年	1	14,000	14,000	職工健康檢查費。
2072 國內旅費				59,500	
	年	1	59,500	59,500	因公出差所需旅費。
2093 特別費				168,000	
	月	12	14,000	168,000	首長特別費。
4000 獎補助費				72,000	市款72,000元
4085 獎勵及慰問				72,000	
	人x年	12×1	6,000	72,000	退休人員三節慰問金。

高雄市政府警察局仁武分局

歲出計畫說明提要與各項費用明細表

中華民國115年度　　單位：新臺幣元

警政警衛實施—勤業務管理

業務計畫及工作計畫名稱與編號	38090901202 警政警衛實施-勤業務管理	承辦單位	行政組及相關單位	預算金額	16,765千元

歲出計畫說明

一、計畫內容：
1.辦理刑案偵查、勤務督察、員警風紀預防、警勤區規劃、防範犯罪與社會保防。
2.分局及各派出所保持重點部署，執行24小時勤務活動，加強巡邏並運用民力協勤，以確保本市治安、強化為民服務措施。
3.分局及各派出所辦公廳舍之修繕；車輛、資訊等設備之維修；路口監視系統維護，加強推動警政工作。
4.充實設備，發揮治安績效。

二、預期成果：
按計畫執行，維護社會治安，有效打擊犯罪，確保人民生命財產之安全。

分支計畫及用途別科目	單位	數量	單價	預算數	說明
合計				16,765,000	市款16,563,000元，收支併列202,000元
12分局勤務				16,765,000	市款16,563,000元，收支併列202,000元
2000 業務費				12,845,000	市款12,643,000元，收支併列202,000元
2006 水電費				2,553,928	
	年	1	238,000	238,000	分局及各派出所水費。
	年	1	2,235,928	2,235,928	分局及各派出所電費。
	年	1	80,000	80,000	分局辦公廳舍建物屋頂出租設置太陽能發電廠商售電收益之回饋金補貼電費80,000元(收支併列)。
2009 通訊費				368,927	
	年	1	64,352	64,352	光纖網路月租費。
	年	1	93,883	93,883	一般公務用郵資。
	年	1	210,692	210,692	電話費及網際服務網ADSL租用費。

高雄市政府警察局仁武分局

歲出計畫說明提要與各項費用明細表

中華民國115年度　　單位：新臺幣元

警政警衛實施—勤業務管理

分支計畫及用途別科目	單位	數量	單價	預算數	說　　明
2018 資訊服務費				80,468	
	年	1	80,468	80,468	電腦、伺服器、遠端通訊網路系統、雷射印表機等維護費。
2021 其他業務租金				339,560	
	年	1	113,000	113,000	分局辦公廳舍建物屋頂出租設置太陽能發電廠商售電收益之回饋金補貼自動體外心臟電擊去顫器租金113,000元(收支併列)。
	年	1	226,560	226,560	影印機租金。
2024 稅捐及規費				205,450	
	年	1	25,050	25,050	車輛檢驗費(詳公務車輛明細表)。
	年	1	180,400	180,400	酒精測定器檢驗費。
2027 保險費				404,876	
	年	1	404,876	404,876	車輛保險費(詳公務車輛明細表)。
2036 按日按件計資酬金				3,100	
	年	1	1,600	1,600	義勇警察訓練教官鐘點費。
	年	1	1,500	1,500	手語翻譯費用。
2051 物品				4,038,588	
	年	1	22,200	22,200	電腦耗材。
	年	1	5,720	5,720	警用行動載具電池。
	年	1	7,830	7,830	文具紙張費。
	年	1	3,970,298	3,970,298	車輛油料費(詳公務車輛明細表)。
	年	1	32,540	32,540	各項零星購置。
2054 一般事務費				725,574	
	年	1	7,822	7,822	廳舍消防安全檢查費。
	年	1	5,451	5,451	印刷費。
	年	1	30,744	30,744	分局執勤餐費。
	年	1	263,125	263,125	偵辦刑事案件工作活動費。

警政警衛實施—勤業務管理

歲出計畫說明提要與各項費用明細表

中華民國115年度　　單位：新臺幣元

分支計畫及用途別科目	單位	數量	單價	預算數	說　　明
	年	1	9,600	9,600	預防犯罪宣導經費。
	年	1	24,640	24,640	基層義務職人員(義警、民防、巡守、志工等)常訓誤餐費。
	年	1	61,192	61,192	警察志工協勤誤餐費。
	年	1	2,000	2,000	義勇警察整編、訓練工作經費。
	年	1	321,000	321,000	分局及派出所辦公廳舍清潔費。
2063 房屋建築養護費				121,530	
	年	1	64,530	64,530	辦公廳舍修繕費。
	年	1	48,000	48,000	派出所分駐所辦公廳舍修護費。
	年	1	9,000	9,000	分局辦公廳舍建物屋頂出租設置太陽能發電廠商售電收益之回饋金補貼房屋建築養護費9,000元(收支併列)。
2066 車輛及辦公器具養護費				1,351,792	
	年	1	1,208,592	1,208,592	車輛養護費(詳公務車輛明細表)。
	年	1	143,200	143,200	其他辦公器具設備養護費。
2069 設施及機械設備養護費				2,648,783	
	年	1	156,912	156,912	酒精測定器校正、測試、養護費等費用。
	年	1	64,000	64,000	駐地監視系統維護費等。
	年	1	38,400	38,400	其他設施及機械設備養護費。
	年	1	30,092	30,092	保安裝備維護費。
	年	1	1,600	1,600	機車烙碼焊槍維護費。
	年	1	25,779	25,779	警用行動載具維護費。
	年	1	2,332,000	2,332,000	監錄系統維護費。
2081 運費				2,424	
	年	1	2,424	2,424	取締電玩搬運費。

警政警衛實施—勤業務管理

高雄市政府警察局仁武分局

歲出計畫說明提要與各項費用明細表

中華民國115年度　　單位：新臺幣元

警政警衛實施—勤業務管理

分支計畫及用途別科目	單位	數量	單價	預算數	說　　明
3000 設備及投資				290,000	市款290,000元
3020 機械設備費				72,000	
	架	1	35,000	35,000	分局偵查隊數位照相機(2000萬畫素)。
	組	2	18,500	37,000	分局資訊機房不斷電系統蓄電池。
3030 資訊軟硬體設備費				30,000	
	部	1	30,000	30,000	筆記型電腦。
3035 雜項設備費				188,000	
	台	4	35,000	140,000	分局警備隊1台、鳥松所1台及澄觀所2台冷氣機(一對一分離式、能源效率1級、8.0KW含安裝)。
	台	1	12,000	12,000	鳥松所洗衣機(10公斤)。
	台	2	18,000	36,000	仁武所1台及仁美所1台冰箱(400~499公升)。
4000 獎補助費				3,630,000	市款3,630,000元
4090 其他補助及捐助				3,630,000	
	年	1	2,503,602	2,503,602	里社區守望相助巡守隊巡守人員協勤誤餐費。
	人x年	111×1	3,435	381,285	基層義務職(義警)人員自強活動費、報紙捐助費等。
	年	1	140,226	140,226	基層義務職(義警)人員協勤誤餐費。
	人x年	105×1	3,435	360,675	基層義務職(民防)人員自強活動費、報紙捐助費等。
	年	1	58,885	58,885	基層義務職(民防)人員協勤誤餐費。
	年	1	116,627	116,627	基層義務職(義刑)人員協勤誤餐費。
	人x年	20×1	3,435	68,700	基層義務職(義刑)人員自強活動費、報紙捐助費等。

警政警衛實施—勤業務管理

高雄市政府警察局仁武分局

各項費用彙計表

中華民國115年度　　單位：新臺幣千元

工作計畫名稱及編號 第一、二級用途別 科目名稱及編號	38090900101 行政管理	38090901202 勤業務管理	合　計			
合　計	444,790	16,765	461,555			
100000人事費	443,213		443,213			
101500法定編制人員待遇	295,216		295,216			
102500技工及工友待遇	2,555		2,555			
103000獎金	61,058		61,058			
103500其他給與	5,080		5,080			
104000加班費	54,492		54,492			
105500保險	24,812		24,812			
200000業務費	1,505	12,845	14,350			
200600水電費		2,554	2,554			
200900通訊費		369	369			
201800資訊服務費		80	80			
202100其他業務租金		340	340			
202400稅捐及規費		205	205			
202700保險費		405	405			
203600按日按件計資酬金		3	3			
205100物品		4,039	4,039			
205400一般事務費	1,278	726	2,003			
206300房屋建築養護費		122	122			
206600車輛及辦公器具養護費		1,352	1,352			
206900設施及機械設備養護費		2,649	2,649			
207200國內旅費	60		60			
208100運費		2	2			
209300特別費	168		168			
300000設備及投資		290	290			
302000機械設備費		72	72			
303000資訊軟硬體設備費		30	30			
303500雜項設備費		188	188			
400000獎補助費	72	3,630	3,702			
408500獎勵及慰問	72		72			
409000其他補助及捐助		3,630	3,630			

高雄市政府警察局仁武分局

歲出一級用途別科目分析表

中華民國115年度　　單位：新臺幣千元

名稱及編號	合計	經常支出						資本支出					
		人事費	業務費	獎補助費	債務費	預備金	小計	人事費	業務費	設備及投資	獎補助費	預備金	小計
合　　計	461,555	443,213	14,350	3,702			461,265			290			290
38090900000 警政支出	461,555	443,213	14,350	3,702			461,265			290			290
38090900100 一般行政	444,790	443,213	1,505	72			444,790						
38090900101 行政管理	444,790	443,213	1,505	72			444,790						
38090901200 警政警衛實施	16,765		12,845	3,630			16,475			290			290
38090901202 勤業務管理	16,765		12,845	3,630			16,475			290			290

高雄市政府警察局仁武分局

資本支出分析表

中華民國115年度　　單位：新臺幣千元

名稱及編號	合計	設備及投資									其他資本支出
		土地	房屋建築及設備	公共建設及設施	機械設備	運輸設備	資訊軟硬體設備	雜項設備	權利	投資	
合　　計	290				72		30	188			
38090901200 警政警衛實施	290				72		30	188			
38090901202 勤業務管理	290				72		30	188			

高雄市政府警察局仁武分局

人　事　費　彙　計　表

中華民國115年度　　單位：新臺幣元

類別	預算員額	全年度人事費												備註
		民意代表待遇	政務人員待遇	法定編制人員待遇	約聘僱人員待遇	技工及工友待遇	獎金	其他給與	加班費	退休退職給付	退休離職儲金	保險	合計	
合計	348			295,216,200		2,555,040	61,058,240	5,080,000	54,491,936			24,811,584	443,213,000	加班費45,852千元。
正式員額	338			295,216,200			60,419,480	5,008,000	8,499,408			24,467,172	393,610,260	
職員	7			4,143,600			983,132	112,000	231,352			353,940	5,824,024	
警員	331			291,072,600			59,436,348	4,896,000	8,268,056			24,113,232	387,786,236	
駕駛	1					429,240	107,310	8,000	23,609			54,516	622,675	
工友	9					2,125,800	531,450	64,000	116,919			289,896	3,128,065	
其他人事費									45,852,000				45,852,000	

高雄市政府警

歲出按職能及經

中華民國115

職能別分類 ＼ 經濟性分類	經常支出									資本支出		
					經常移轉					投資及增資		
	受僱人員報酬	購買商品及勞務支出	債務利息	土地租金支出	對企業	對家庭及民間非營利機構	對政府	對國外	經常支出合計	對營業基金	對非營業特種基金	對民間企業
總　計	443,216	14,347				3,702			461,265			
01 一般公共事務												
02 防衛												
03 公共秩序與安全	443,216	14,347				3,702			461,265			
04 教育												
05 保健												
06 社會安全與福利												
07 住宅及社區服務												
08 娛樂、文化與宗教												
09 燃料與能源												
10 農、林、漁、牧業												
11 礦業、製造業及營造業												
12 運輸及通信												
13 其他經濟服務												
14 環境保護												
15 其他支出												

察局仁武分局

濟性綜合分類表

年度

單位：新臺幣千元

資本支出														總計
資本移轉				土地購入	無形資產購入	固定資本形成							資本支出合計	
對企業	對非營利家庭及民間機構	對政府	對國外			住宅	非住宅房屋	營建工程	運輸工具	資訊軟體	其他設備及機器	土地改良		
											290		290	461,555
											290		290	461,555